KE 3000 / 18121250 / TV 25 / AR 230V

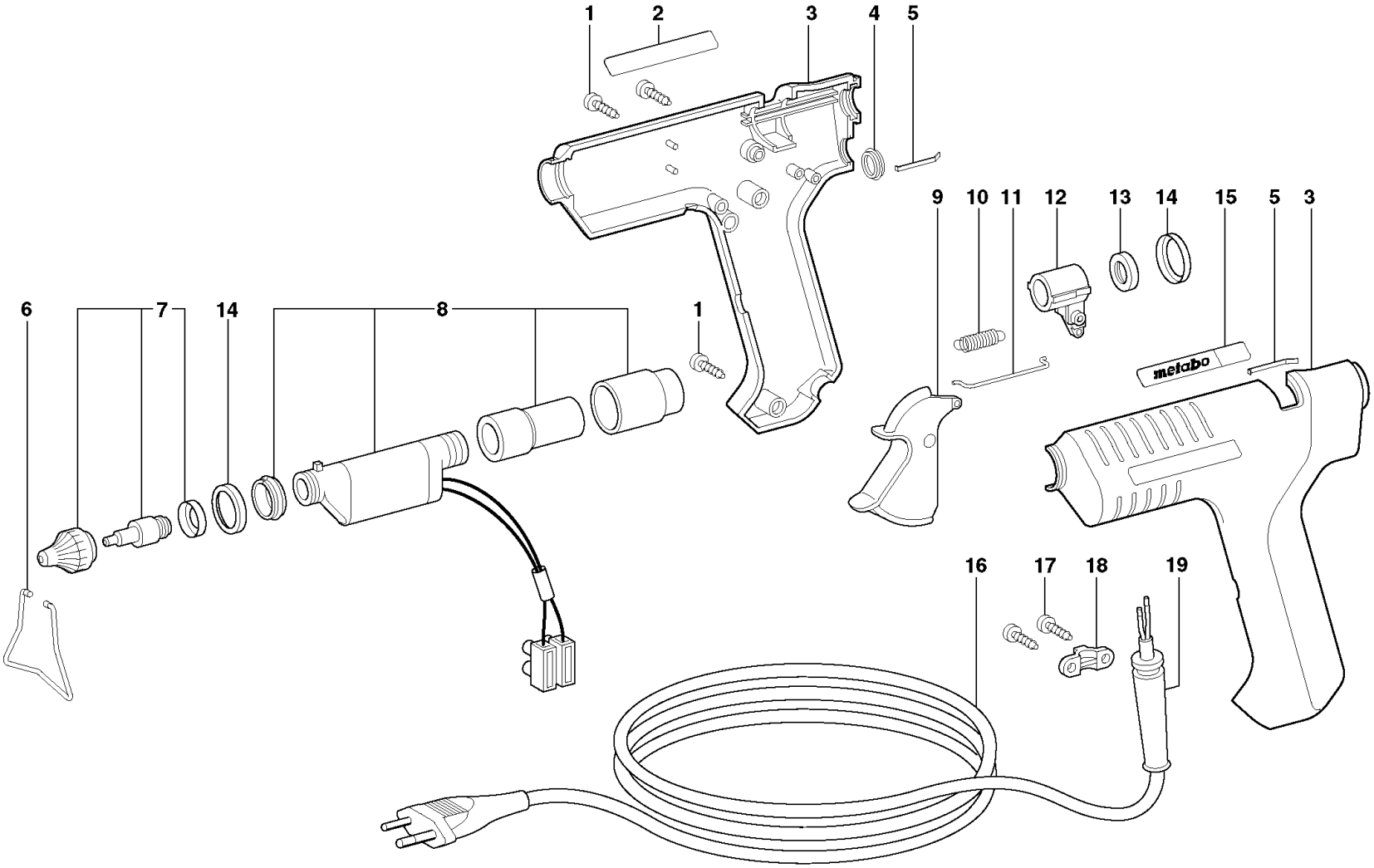

KE 3000 / 18121250 / TV 25 / AR 230V

Pos.	Part No.	Description	Quant.	Price	Currency abbreviation
1	141122900	Torn.alom.para chapa	3		
2	338067240	Placa de caracteristicas	1		
3	343377130	Carcasa con tapa	1		
4	343377140	Ventana de seguridad	1		
5	342021750	Resorte de lamina	2		
6	342200590	Estribo	1		
7	316032730	Tobera	1		
8	341147520	Calentador	1		
9	343377150	Husillo	1		
10	342010250	Resorte	1		
11	342200610	Estribo	1		
12	341147530	Casquillo completo	1		
13	344096150	Anillo soporte	1		
14	339131240	Casquillo tensor	2		
15	338115670	Etiqueta Metabo	1		
16	344494330	Cable	1		
17	341701800	Tornillo alomado	2		
18	343377160	Abrazadera de cable	1		
19	344096140	Proteccion del cable	1		