H 16-500 / 01650250 / TV 25 / AR 230V

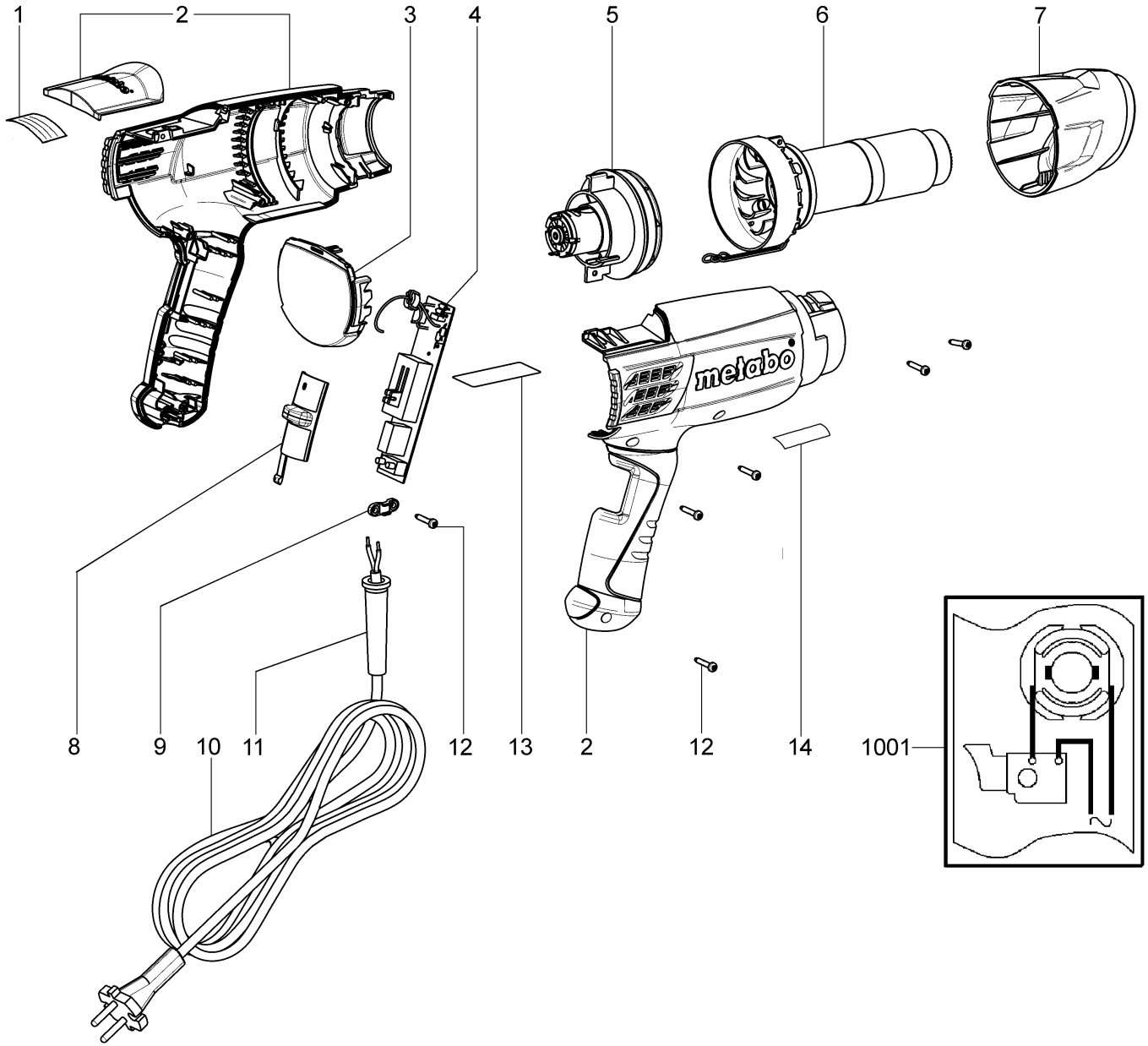

H 16-500 / 01650250 / TV 25 / AR 230V

Pos.	Part No.	Description	Quant.	Price	Currency abbreviation
1	399999990	parte no necesaria	1		
2	343430580	Carcasa cpl.	1		
3	343399610	Tapa	1		
4	343082360	Circuito impreso,230V	1		
5	317003920	Motor	1		
6	341148210	Calentador	1		
7	343399560	Tubo protector	1		
8	343399570	Corredera de conexion	1		
9	343375340	Carcasa con tapa	1		
10	344494330	Cable	1		
11	344098860	Proteccion del cable	1		
12	141121960	Torn.alom.para chapa	6		
13	338054570	Placa de caracteristicas	1		
14	399999990	parte no necesaria	1		
1001	338505380	Placa de caracteristicas	1		