RASTRILLO PARA CESPED NIWA CHNW-20/25 RA

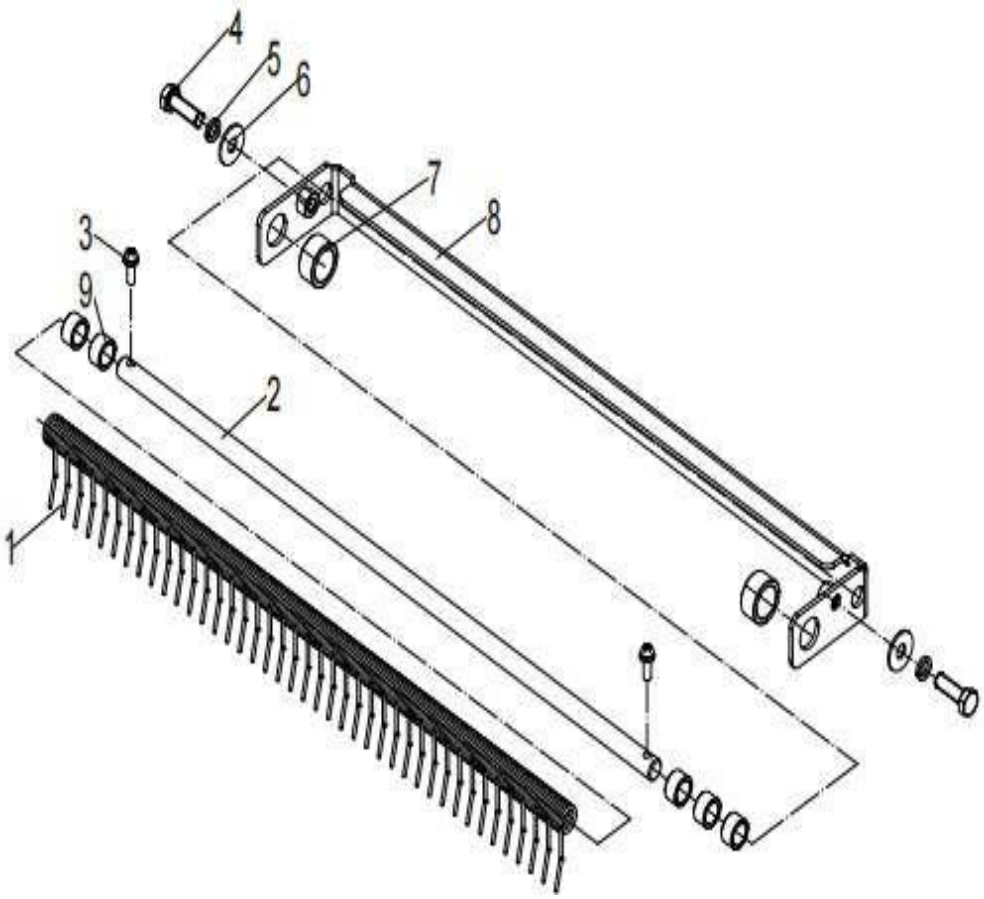

GRUPO RUMBO: Motoimplementos para Bosque, Jardín y Construcción

Teléfono rotativo: 54 11 5263-7862 - Email: ventas@rumbosrl.com.ar

Dirección: Av. Presidente Perón Nº 4749, Benavidez (Norlog), Buenos Aires, Argentina.

RASTRILLO PARA CESPED NIWA CHNW-20/25 RA

Ref.	Cod. Rumbo	Descripción	Pcs.
1	4020701	Diente para rastrillo 20"/25" Niwa CHNW-20/25	43-54
2	4020702	Eje de instalación del peine frontal 20" Niwa CHNW-20	1
2	4025702	Eje de instalación del peine frontal 25" Niwa CHNW-25	1
3		GB/T9074.4 Screw M5x16	2
4	4020704	Perno de cabeza hexagonal M8×20 Niwa CHNW-20/25	2
5		Spring washer 8	2
6		Flat Washer- A 8	2
7	4020707	Espaciador Niwa CHNW-20/25	2
8	4020708	Placa de montaje (20") Niwa CHNW-20	1
8	4025708	Placa de montaje (25") Niwa CHNW-25	1
9	4020709	Espaciador Niwa CHNW-20/25	5
	4020700	Rastrillo de césped delantero de 20" Niwa CHNW-20	1
	4025700	Rastrillo de césped delantero de 25" Niwa CHNW-25	1

GRUPO RUMBO: Motoimplementos para Bosque, Jardín y Construcción

Teléfono rotativo: 54 11 5263-7862 - Email: ventas@rumbosrl.com.ar

Dirección: Av. Presidente Perón Nº 4749, Benavidez (Norlog), Buenos Aires, Argentina.