A General

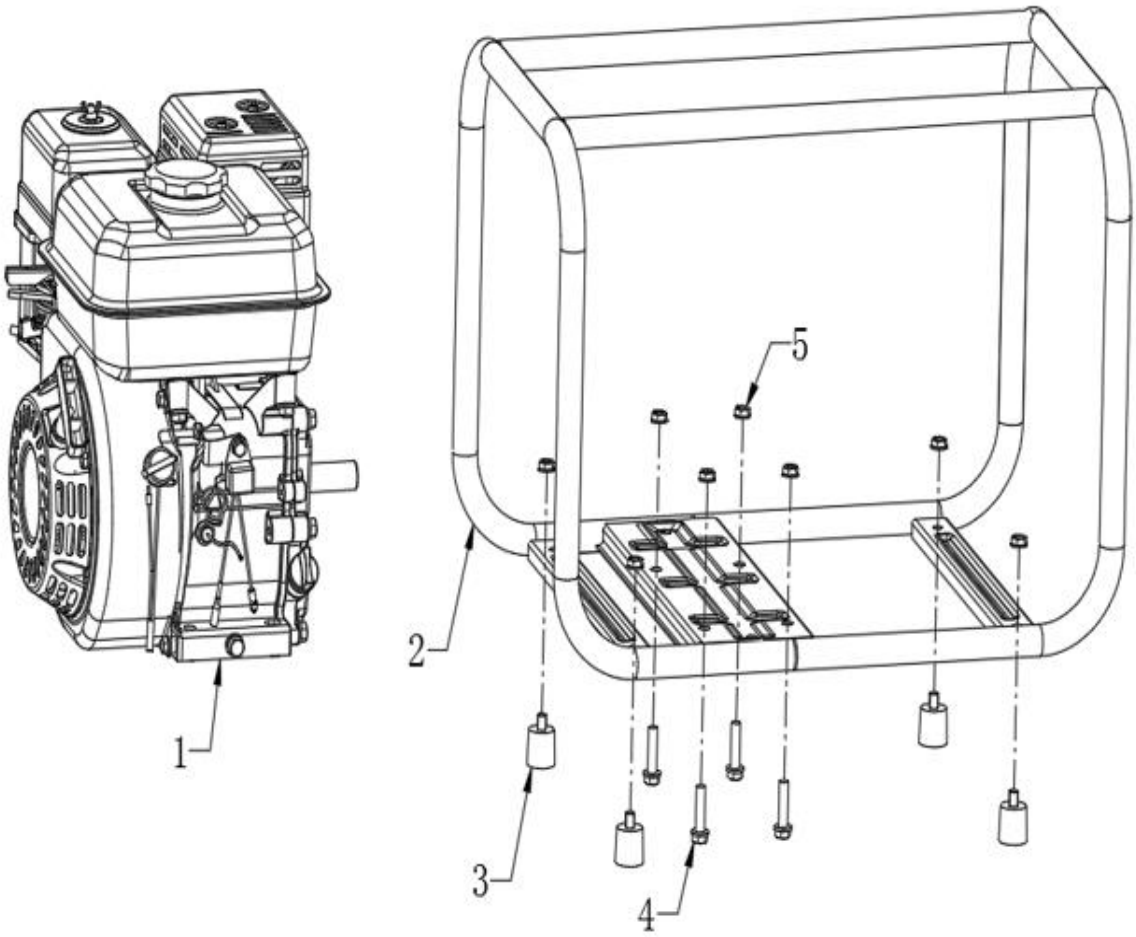

GRUPO RUMBO: Motoimplementos para Bosque, Jardín y Construcción

Teléfono rotativo: 54 11 5263-7862 - Email: ventas@rumbosrl.com.ar

Dirección: Av. Presidente Perón Nº 4749, Benavidez (Norlog), Buenos Aires, Argentina.

MOTOBOMBA NIWA WNW-70-2P

Ref.	Cod. Rumbo	Descripción	Pcs.
1		THE ENGINE O-TYPE	1
2		Frame	1
3	2280003	Pata amortiguador Niwa WNW-70-2"	4
4		Hexagon Flange Bolt M8	4
5		Hexagon Flange Locknut M8	8

GRUPO RUMBO: Motoimplementos para Bosque, Jardín y Construcción

Teléfono rotativo: 54 11 5263-7862 - Email: ventas@rumbosrl.com.ar

Dirección: Av. Presidente Perón Nº 4749, Benavidez (Norlog), Buenos Aires, Argentina.

A General

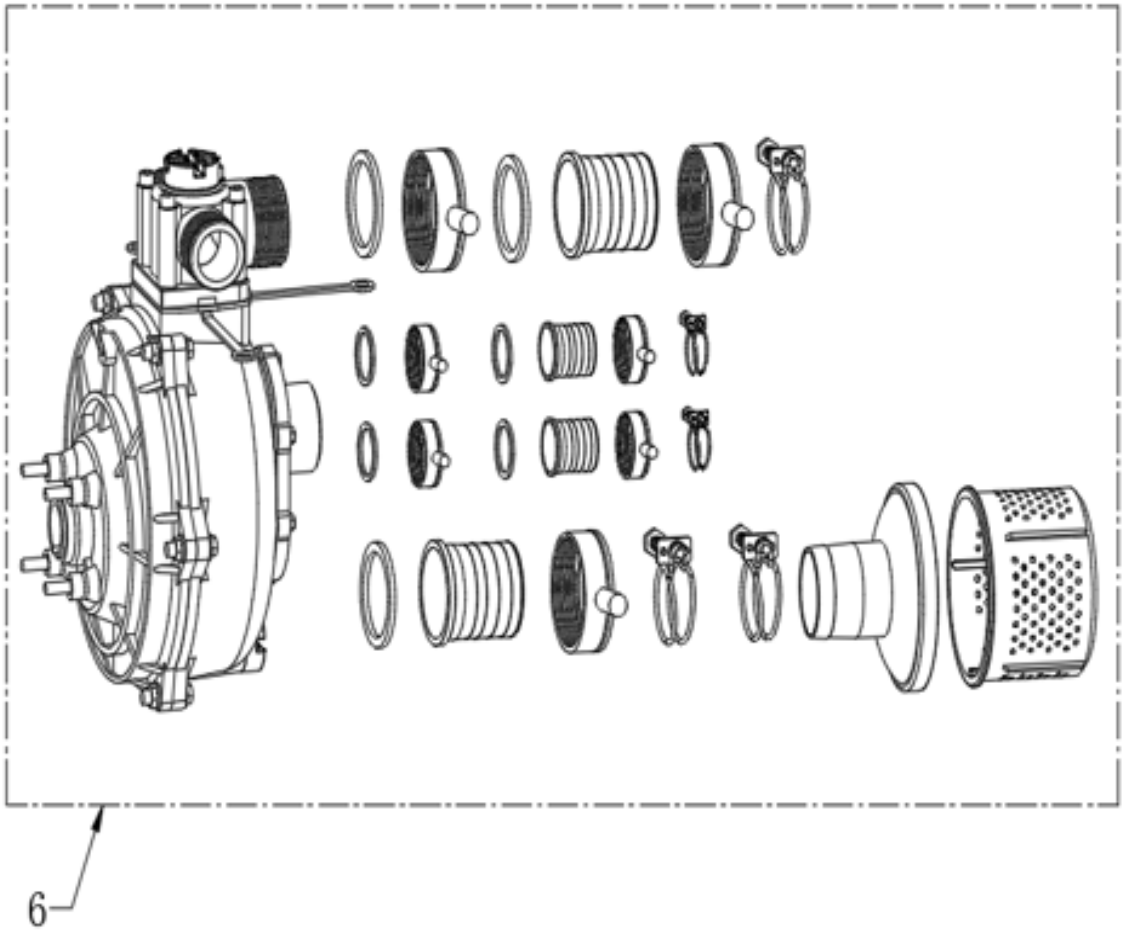

MOTOBOMBA NIWA WNW-70-2P

Ref.	Cod. Rumbo	Descripción	Pcs.
6	2280006	Bomba Cpl Niwa WNW-70-2"	1

GRUPO RUMBO: Motoimplementos para Bosque, Jardín y Construcción

Teléfono rotativo: 54 11 5263-7862 - Email: ventas@rumbosrl.com.ar

Dirección: Av. Presidente Perón Nº 4749, Benavidez (Norlog), Buenos Aires, Argentina.

A General

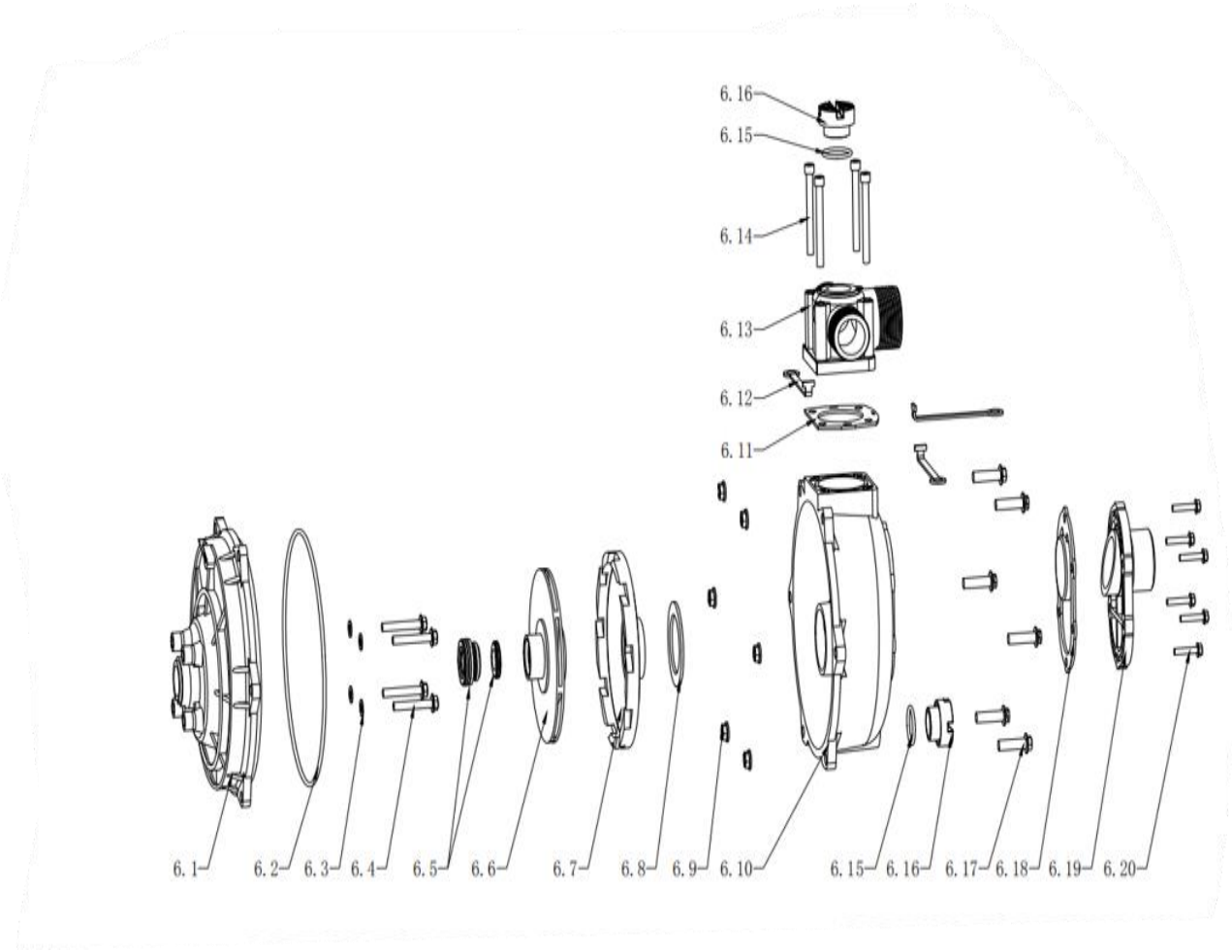
6.16
6.15
6.14
6.13
6.12
6.11
6.1
6.2
6.3
6.4
6.5
6.6
6.7
6.8
6.9
6.10
6.15
6.16
6.17
6.18
6.19
6.20

MOTOBOMBA NIWA WNW-70-2P

Ref.	Cod. Rumbo	Descripción	Pcs.
6.1	2280061	Tapa Cuerpo bomba Niwa WNW-70-2"	t
6.2	2280062	O´Ring Niwa WNW-70-2"	1
6.3		Plain Washers	4
6.4		Hexagon Bolts With Flange	4
6.5	2280065	Empaquetadura Niwa WNW-70-2"	1
6.6	2280066	Turbina Niwa WNW-70-2"	1
6.7	2280067	Carcaza de turbina Niwa WNW-70-2"	1
6.8	2280068	O´Ring Niwa WNW-70-2"	1
6.9		Prevailing Torque Type All-Metal Hexagon Nuts With Flange	6
6.10	2280610	Cuerpo de bomba Niwa WNW-70-2"	1
6.11	2280611	Junta de goma Niwa WNW-70-2"	1
6.12			3
6.13	2280613	Codo de salida Niwa WNW-70-2"	1
6.14		Hexagon Socket Head Cap Screws	4
6.15	2280615	O´Ring Niwa WNW-70-2"	2
6.16	2280616	Tapon de agua Niwa WNW-70-2"	2
6.17		Hexagon Bolts With Flange	6
6.18	2280618	Valvula de retencion Niwa WNW-70-2"	1
6.19	2280619	Entrada de agua Niwa WNW-70-2"	1
6.20		Hexagon Bolts With Flange	6

GRUPO RUMBO: Motoimplementos para Bosque, Jardín y Construcción

Teléfono rotativo: 54 11 5263-7862 - Email: ventas@rumbosrl.com.ar

Dirección: Av. Presidente Perón Nº 4749, Benavidez (Norlog), Buenos Aires, Argentina.

A General

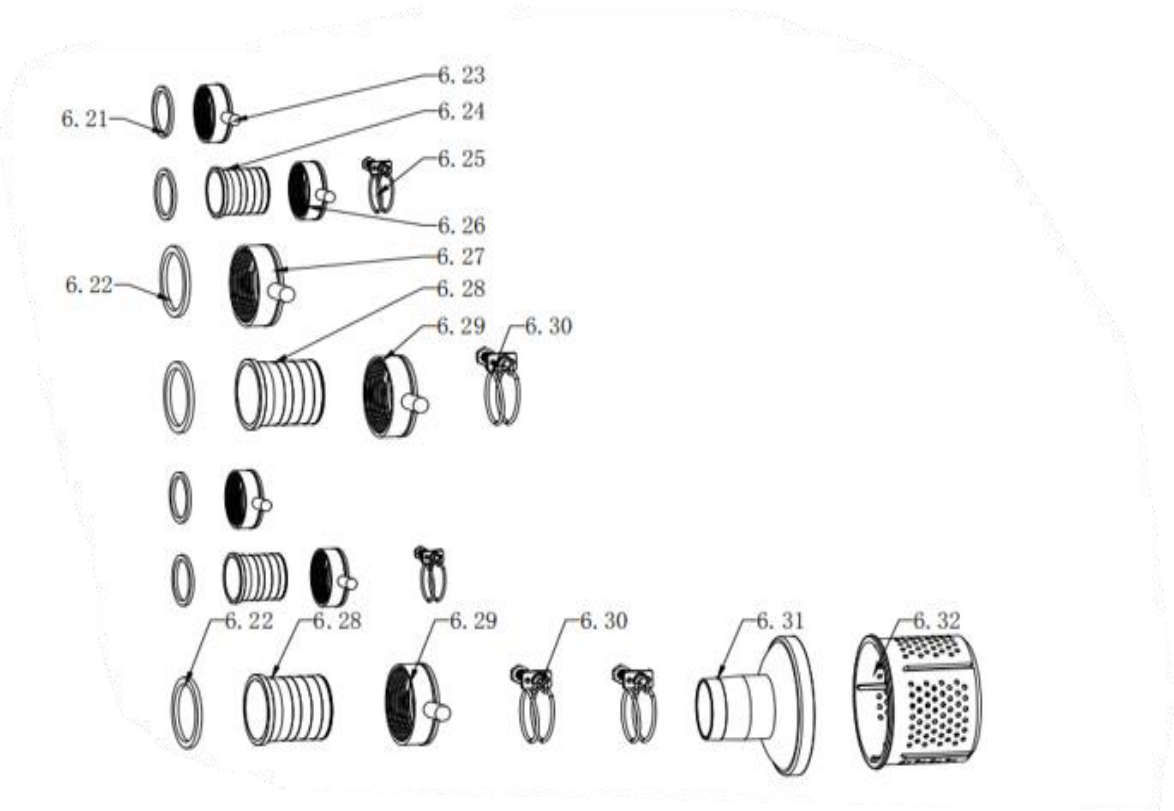

GRUPO RUMBO: Motoimplementos para Bosque, Jardín y Construcción

Teléfono rotativo: 54 11 5263-7862 - Email: ventas@rumbosrl.com.ar

Dirección: Av. Presidente Perón Nº 4749, Benavidez (Norlog), Buenos Aires, Argentina.

MOTOBOMBA NIWA WNW-70-2P

Ref.	Cod. Rumbo	Descripción	Pcs.
6.21	2280621	Junta de goma Niwa WNW-70-2"	4
6.22	2280622	Junta de goma Niwa WNW-70-2"	3
6.23	2280623	Mariposa de acople Niwa WNW-70-2"	2
6.24	2280624	Acople Niwa WNW-70-2"	2
6.25	2280625	Abrazadera Niwa WNW-70-2"	2
6.26	2280626	Acople Niwa WNW-70-2"	2
6.27	2280627	Mariposa de acople Niwa WNW-70-2"	1
6.28	2280628	Acople Niwa WNW-70-2"	2
6.29	2280629	Mariposa de acople Niwa WNW-70-2"	2
6.30	2280630	Abrazadera Niwa WNW-70-2"	3
6.31	2280631	Soporte filtro agua Niwa WNW-70-2"	1
6,32	2280632	Filtro de agua Niwa WNW-70-2"	1

GRUPO RUMBO: Motoimplementos para Bosque, Jardín y Construcción

Teléfono rotativo: 54 11 5263-7862 - Email: ventas@rumbosrl.com.ar

Dirección: Av. Presidente Perón Nº 4749, Benavidez (Norlog), Buenos Aires, Argentina.